# Cuneta
# A120
## 80x30x25

Es una cuneta elaborada de cemento, utilizada para separar superficies a nivel o desnivel con el fin de delimitar visualmente o confinar un área determinada, también son utilizadas para separar superficies con diferentes tipos de tráfico.

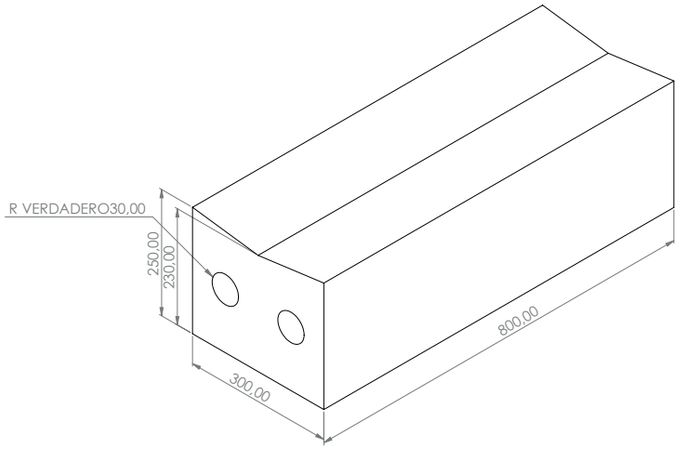


| Dimensiones | | | |
|---|---|---|---|
| | Nóminal (mm) | Estándar (mm) | Real (mm) |
| Espesor | 300 | 300 | 300 +/- 3 |
| Alto | 250 | 250 | 250 +/- 5 |
| Longitud | 800 | 800 | 790 +/- 5 |

| Características mecánicas | | | |
|---|---|---|---|
| | Módulo de rotura (Mr.) a los 28d (MPa) mínimo | Absorción de % de agua máximo | Longitud de huella máximo (mm) |
| Bordillo de concreto | 2500 - 3000 | N/A | N/A |

| Características físicas | |
|---|---|
| Rendimiento ml | 1,25 und/ml |
| Peso comercial | 96kg |

| Colores | Texturas |
|---|---|
| Gris | Liso |

| Clasificación de materiales | |
|---|---|
| Según la unidad | N/A |
| Según las aristas | N/A |
| Según los separadores | N/A |
| Según el peso | De peso normal |
| Según el control de humedad | Tipo II |
| Cemento Portland | NTC-121, NTC-321 |
| Agregados de peso normal | NTC-174, NTC-4045 |
| Agua de mezcla | NTC-3459 |

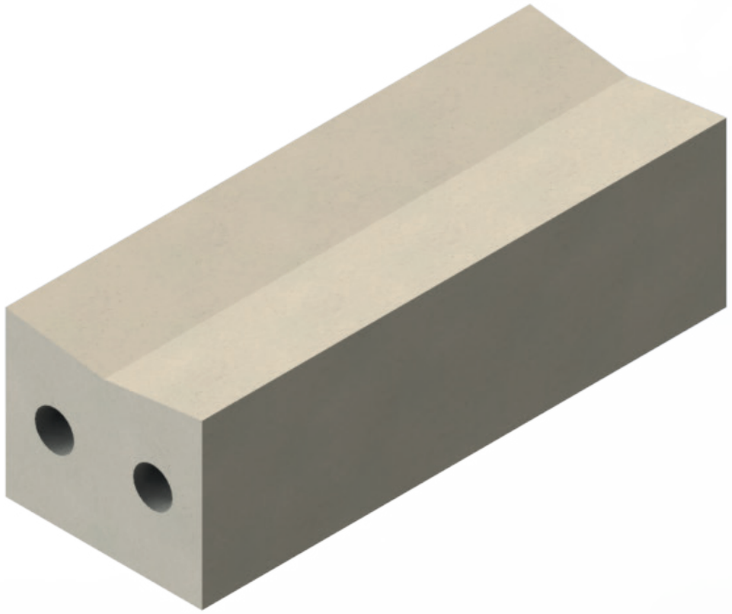

### Acabado y/o apariencia
Las cunetas se fabrican con mezclas compuestas por agregados finos y gruesos (cemento, arena, triturados), los cuales pueden presentar pequeños cambios en sus tonalidades, pero al instalarse no se percibe; se pueden visualizar poros abiertos los cuales son propios del proceso de producción.

### Transporte y/o almacenamiento
° Almacenar de una manera adecuada.
° Durante el almacenamiento mantener las piezas aisladas del suelo, protegerse de lluvias y evitar que se ensucie o contamine.
° Garantizar estabilidad de piezas y buena sujeción del vehiculo en el momento del descargue.
° Los accesos vehiculares deben ser firmes y acondicionados para cargas pesadas.
° Se debe manipular de forma correcta, evitando desportilladuras.

### Recomendaciones
° Contactar con el proveedor cuando se requiera una asesoría sobre la cuneta.
° Proteger la cuneta de golpes durante su manipulación.
° Instalar en superficies niveladas.
° Fijar muy bien la cuneta en la superficie.
° Hacer un mantenimiento adecuado de estas piezas para su durabilidad.